Gebrauchsanleitung

GW1003HL-07

Gildewerk Finish

www.gildewerk.com

FIN-00009 Finish normal
FIN-00010 Finish gross

©2010 Gildewerk NL
Änderungen vorbehalten. Für alle Lieferungen und Dienstleistungen von Gildewerk gelten die beim Landgericht Haarlem hinterlegten Geschäftsbedingungen.

Niederlande
Gildewerk B.V.
A. Hofmansweg 41
NL-2031 BH Haarlem
T 31-(0)23 -532 22 55
F 31-(0)23 -534 09 65
E holland@gildewerk.com

Lesen Sie vor Gebrauch des Apparates die Gebrauchsanleitung sorgfältig durch. Wenn Sie noch Fragen haben, nehmen Sie bitte Kontakt auf mit Gildewerk.

Produktbeschreibung

Mit dem Gildewerk Finish kann man:

- das unter dem Dipper erhärtete Paraffin abschmelzen. So vermeiden Sie, dass die Kerzen krummziehen oder eine Verdickung an der Unterseite erhalten;
- nach dem letzten Tauchgang die Unterseite der Kerzen gerade abschmelzen.

Die Gildewerk Finish bestehen aus den folgenden Teilen:

- Abschmelzapparat mit Heizelement, Thermostat und Netzkabel
- Herausnehmbarer Rost
- Deckel
- 25 Plastik Doppel-Schälchen

Die meisten Teile sind einzeln erhältlich.

Der Gildewerk Finish normal hat ein Heizelement von 250 Watt / 220-230 Volt und bietet drei Dippern Platz. Der grosse Gildewerk Finish hat ein Heizelement von 1000 Watt / 220-230 Volt und bietet 6 Dippern oder drei Maxi-Dippern Platz.
Sie regulieren die Temperatur mit Hilfe eines Thermostaten. Dieser ist mit einer Kontrolllampe ausgestattet.

Installation

1. Stellen Sie den Finish auf eine Arbeitsplatte oder einen Tisch. Die Standfläche muss sehr stabil sein, denn das Paraffin im Finish hat eine Temperatur von 90°C. Achten Sie darauf, dass niemand gegen den Apparat stossen kann, denn auch die Aussenseite wird heiss.
2. Sorgen Sie dafür, dass der Finish absolut waagerecht steht.
3. Drehen Sie den Thermostatknopf auf Null.
4. Stecken Sie den Stecker erst in die Steckdose, nachdem der Finish mit warmem Wachs gefüllt ist (siehe 'Ingebrauchnahme'). Schliessen Sie den Finish nur an eine Schutzkontaktsteckdose mit 220-230 Volt Wechselspannung und die mindestens 2 A für den Finish normal und 6 A für den Finish gross belastbar is, an.

Ingebrauchnahme

1. Schieben Sie die Plastik Doppel-Schälchen unter die Überlaufröhrchen.
2. Wenn Sie den Apparat zum ersten Mal gebrauchen, füllen Sie den Behälter des Finishs mit warmem Wachs, bis das Wachs durch die Überlaufröhrchen in die Plastik Doppel-Schälchen tropft. Stellen Sie dann das Füllen ein und drehen Sie den Thermostatknopf auf 90°C.
3. Decken Sie den Finish mit dem Deckel ab.
4. Ziehen Sie nach Gebrauch den Stecker aus der Steckdose. Verstellen Sie also nicht den Temperaturregler.

Einschalten

1. Decken Sie den Finish mit dem Deckel ab.
2. Stecken Sie den Stecker in die Steckdose.
3. Stellen Sie ein leeres Plastik Doppel-Schälchen unter die Überlaufröhrchen. Kontrollieren Sie während des Gebrauches, ob der Behälter nicht zu voll wird und ersetzen Sie ihn rechtzeitig durch ein leeres Schälchen. Leeren Sie das volle Schälchen in den Tauchbehälter.
4. Schieben Sie nach etwa 15 Minuten den Deckel etwas zur Seite. Kontrollieren Sie, ob Sie bereits geschmolzenes Wachs sehen können. Erst wenn das der Fall ist, darf die Abdeckplatte entfernt werden!

Abschmelzen von Tauchgeräten

1. Stellen Sie die Dipper in den Finish.
2. Warten Sie, bis das geschmolzene Paraffin unter dem Dipper geschmolzen ist.
3. Nehmen Sie die Dipper aus dem Finish. Warten Sie, bis sie abgetropft sind und tupfen Sie dann die Unterseite ab (auf einer Abstreich- oder Arbeitsplatte).
4. Bei zwischenzeitlichem Abschmelzen werden die Dipper an den Gildewerk Standy zurückgehängt. Wenn die Kerzen fertig sind, stellen Sie die Dipper aufrecht auf einen Tisch. Legen Sie eine Hand oben auf den Dipper und üben Sie einen leichten Druck aus (das ist notwendig, weil der Dipper etwas auffedert, sobald der letzte Docht durchgeschnitten wird). Schneiden Sie mit der anderen Hand die Dochte dicht unter der Unterseite der Kerzen vom Dipper ab.

Achtung!

- Decken Sie den Finish immer mit dem Deckel ab, bevor Sie ihn einschalten! Rund um das Heizelement unten in dem Finish schmilzt das Paraffin zuerst. Das geschmolzene Paraffin dehnt sich erheblich aus. Der Druck unten im Finish steigt dadurch an. Unter dem Druck kann das heisse Paraffin sich einen Weg nach oben schmelzen. Ein Strahl heissen Paraffins spritzt dann aus dem Abschmelzer.
- Füllen Sie den Finish bei Ingebrauchnahme erst mit einer Schicht flüssigen Paraffins. Das Heizelement wird so heiss, dass Paraffin-Granulat 'anbrennt',

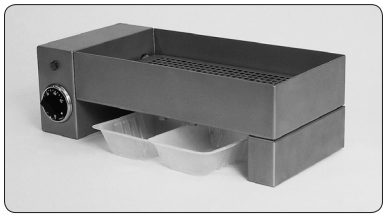

Finish normal

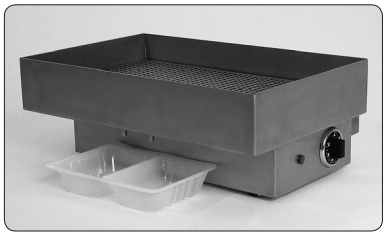

Finish gross

Elektrische Geräte müssen regelmäßig überprüft werden. Elektrische Geräte mit Heizelementen können schrumpfen oder sich ausdehnen. Eine jährliche Wartung ist daher erforderlich.

Elektrisches Schema Gildewerk Finish

S1 Regelthermostat 716 RU 0-95°C

L1 Kontrolllampe (rot)

E1 Heizelement
– Finish normal 230 V / 250 W
– Finish gross 230 V / 1000 W

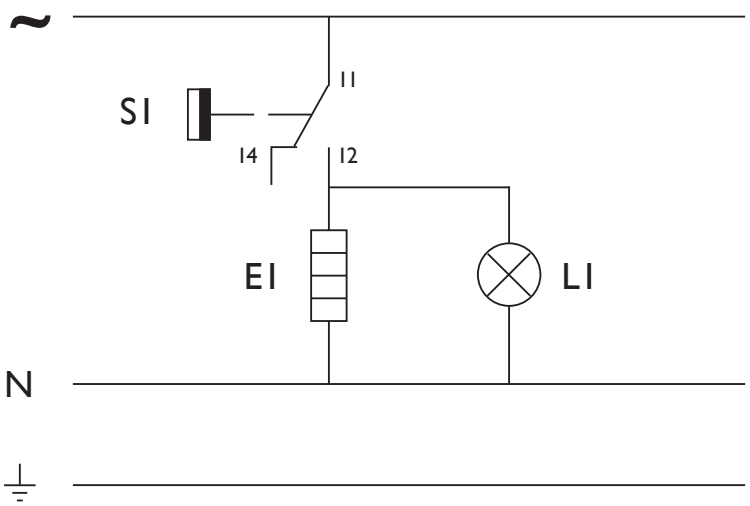

Konformitäts-erklärung des Herstellers

CE

Hersteller:

Gildewerk BV

Adresse:

A Hofmansweg
41 2031 BH
Haarlem
Niederlande

Wir erklären unter einziger Verantwortung, dass das Erzeugnis,

FIN-00009
Gildewerk Finish normal

FIN-00010
Gildewerk Finish gross

entwickelt und gefertigt worden ist in Übereinstimmung mit folgenden:

- EMC-Richtlinien 89/336/EEG, 91/263/EEG, 92/31/EEG und 93/68/EEG
- Niederspannungsrichtlinien 73/23/EEG und 93/68/EEG

Und weiter, dass die nachfolgenden Normen angewendet worden sind:

- EN 55014 (1995)
- EN 55104 (1995)
- EN 61000-3-3 (1995)
- EN 60335

Haarlem,
den 1. September 2010

M.L.J. Teunissen
Direktor